大きな数のたし算とひき算①

（くり上がりなし・百または十の位にくり上げ）

1 274円のりんごと361円のいちごを買います。代金は何円になりますか。

500よりは大きくなりそうだな？

〈式〉 247 ＋ 361

〈ひっ算〉

くり上がりを書く

	1		
	2	7	4
＋	3	6	1
	6	3	5

答え　635 円

ひっ算のしかた

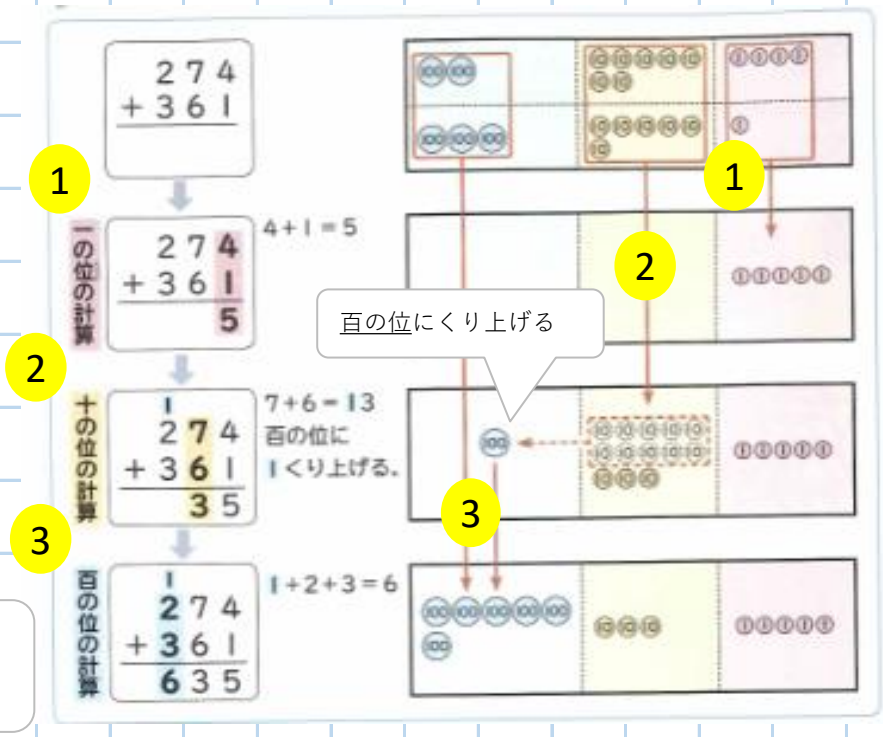

さらに考えよう

くり上がりで十の位は０になるよ

〈例〉

	1		
	2	7	4
＋		3	1
	3	0	5

①

	3	8	2
＋	1	2	5

やってみよう！
・えんぴつ1
①～⑥（p.28）

・ケド8

〈もんだい〉

②

	2	4	6
＋	1	8	3

③

	2	8	4
＋	1	2	3